外部升降铰链 80X65 毫米 180°

带固定 M8 螺栓的外部升降铰链。提供左开和右开铰链门版本。图示为适合左开铰链门的版本。开启角度 180°。铰链不随附提供螺母或垫圈，但可单独订购（参见本页“相关产品配件”项下的零部件号）。

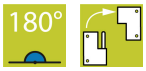

材质
嵌入式螺柱: 不锈钢 303
铰链: 锌合金，黑色纹理喷粉
螺母: 钢，镀锌
销: 不锈钢 303
垫片: 钢，镀锌

相关产品
附件产品: 022142, 032156
索引编号见网站 industrilas.com

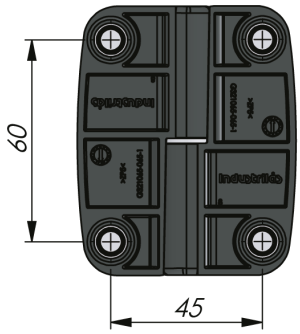

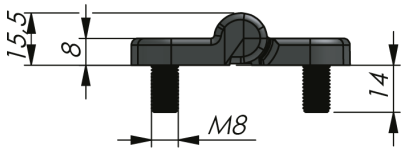

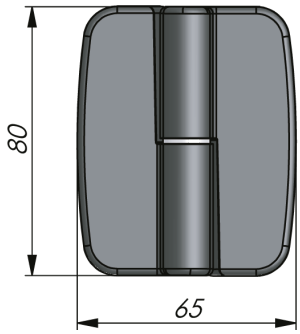

Industrilås
When access counts